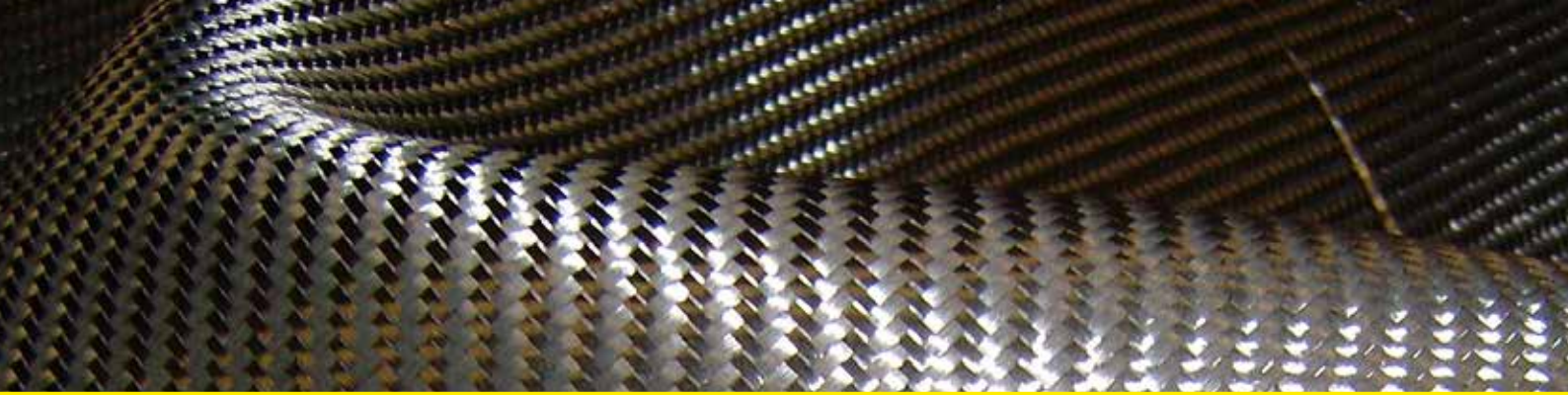

CARBON COMPOSITI

SOCIÉTÉ POUR LA RECHERCHE, PROJET ET PRODUCTION DE MATÉRIAUX COMPOSITES

CARBON COMPOSITI

PLUS DE 25 ANS DE SOLUTIONS DE MATERIEL COMPOSITES

Société de services fondée en 1992, avec son siège social et son usine à Basiliano (UD), est consultante auprès des producteurs et utilisateurs de matériel composites, dans le but spécifique de fournir une assistance technique et un soutien en ingénierie à toutes les étapes de la construction de produits manufacturés en P.R.F.V.

Notre mission est SOLUTIONS EN MATERIEL COMPOSITE.

Activités principales:

- Ingénierie et support pour utilisateurs et producteurs de biens en matériel composite.
- Inspections et expertises
- Installations et entretien
- Production de pièces spéciales en matériel composite

Associé a Confindustria – Udine
(Confédération National du Patronat) et
Réseau D'entreprises « TOGHETER FOR TOMORROW »

Nr. TVA. IT00829150325

Siège Social: Via Zanon, 14 - 33031 Basiliano - Udine
Téléphone +39 0432 830130 - Fax +39 0432 839099
Website: **www.carboncompositi.it**
E-mail: **info@carboncompositi.it**
Relations bancaires: Unicredit - Deutsche Bank

INGENIERIE ET SUPPORT POUR UTILISATEURS ET PRODUCTEUR DE BIENS EN MATERIEL COMPOSITE

La section d'ingénierie de la Carbon Compositi Srl, en plus de traiter le projet de pièces spéciales fabriquées dans l'usine, offre un soutien technique soit pour le utilisateurs que pour les producteurs de matériel composite.
En particulier, il est possible d' effectuer des vérifications structurelles pour les réservoirs en PRFV selon la norme UNI EN 13121.3 (2016), et des vérifications structurelles aux actions sismiques NTC 2018.
La conception des structures en matériaux composites, dans le cas de géométrie complexes, et réalisée à l'aide de logiciels qui utilisent la méthode des éléments finis (FEM), en particulier, LISA FET (Sonnenhof Holdings) Version 8.1.0 et WINSTRAND, ENEXSYS SRL.
Prochainement sera activé un logiciel qui permettra de vérifier la conformité des structures des réservoir en PRFV comme prescript par norme UNI en 13121; ainsi que la fiabilité des structures soumises aux tremblements de terre, en conformité avec les Eurocodes ou selon le zonage de l'aléa sismique dans les Codes de Bâtiments Nationale applicables.
Avec ce logiciel il sera possible vérifier aussi les renforts pour les brides, pour les ancrages aux embasements, pour le stress sur les supports et pour le charges externes admissibles, spécifiquement vent et neige.

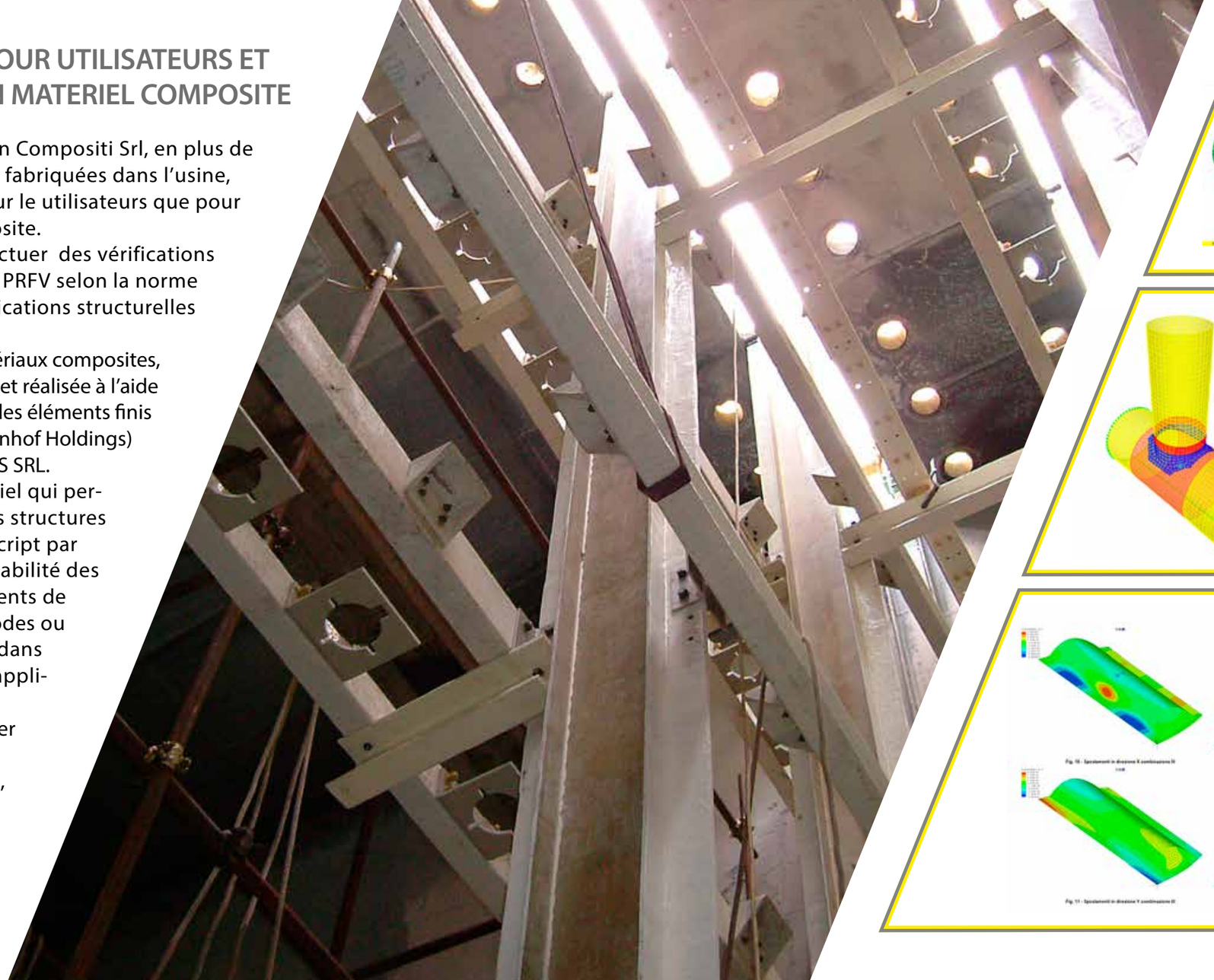

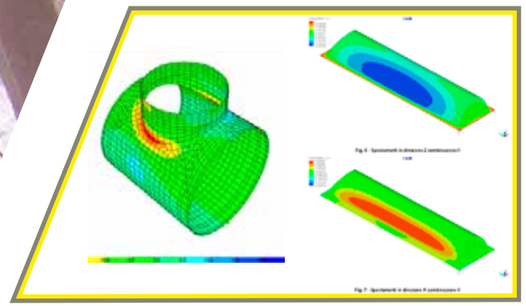

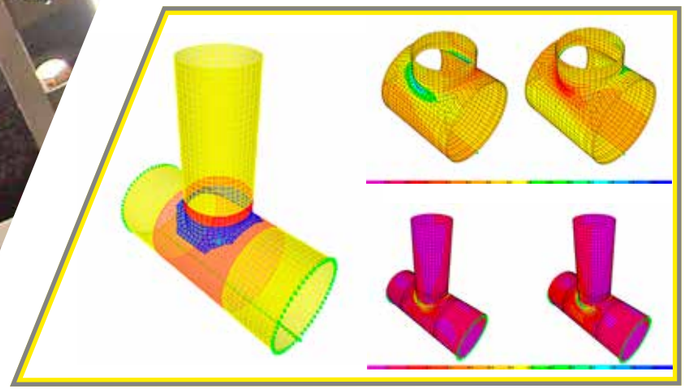

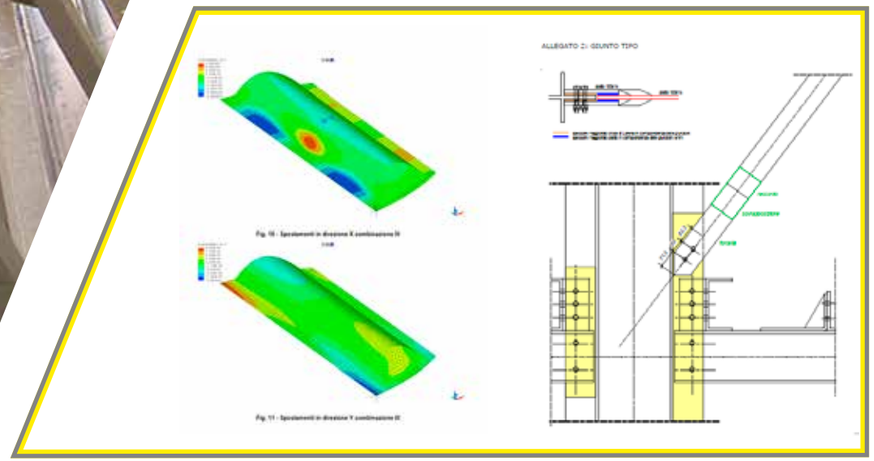

INSPECTIONS ET EXPERTISES

Nous effectuons des expertises et des inspections visant à vérifier l'état de la pièce Spéciale en composite, principalement réservoirs et tuyaux.
Notre Intervention se termine avec l'émission d'une certification d'aptitude à l'emploie de la pièce soumise à l'inspection.

Vérifications effectuées:

- Inspection visuelle
- Vérification de la dureté Barcol
- Contrôle de l'épaisseur par Polygauge magnétique
- Contrôles ultrasoniques
- Vérifications de déformation par Straingage

INSTALLATION ET MAINTENANCE

Carbon Compositi s'occupe de l'installation e de l'entretien de pièces spéciales en composite.
Si pendant l'inspection, il se vérifie la nécessité d'intervenir avec des réparations ou des remplacements, nous sommes en mesure de fournir le soutien adéquat pour la résolution du problème.

PRODUCTION DE PIECES SPECIALES EN MATERIEL COMPOSITE

Dans le département de production de Carbon Compositi Srl on réalise de produits en matériel composite, surtout sur demande du client, dont le projet avant et la réalisation en suite, sont suivis par nos experts pluriannuels du secteur et par notre département d'ingénierie interne.
Nous sommes dotés d'une machine pour la production de tuyaux en composite, réalisés avec la technologie du Filament Winding « FW ».
La machine, assistée électroniquement avec CNC permet de produire des tuyaux jusqu'a un diamètre de 600 mm.

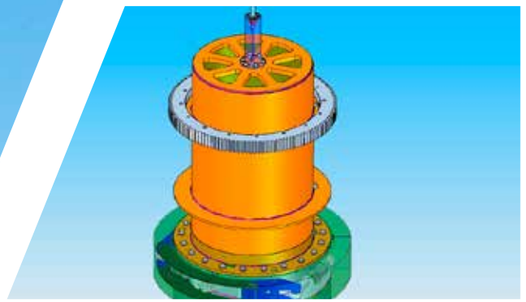

CARBON
COMPOSITI

Carbon Compositi S.r.l.
Via Zanon, 14 - 33031 Basiliano - Udine
Tel. +39 0432 830130 - Fax +39 0432 839099
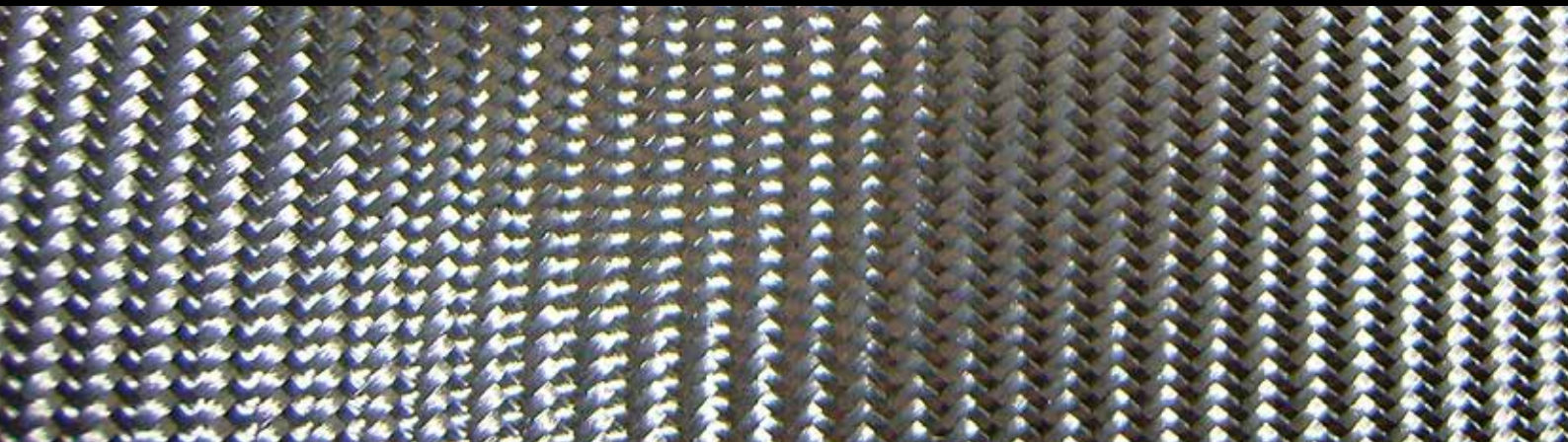
www.carboncompositi.it | info@carboncompositi.it